Kompressor Rockair K-50-420M (675221)
Compresseur Rockair K-50-420M

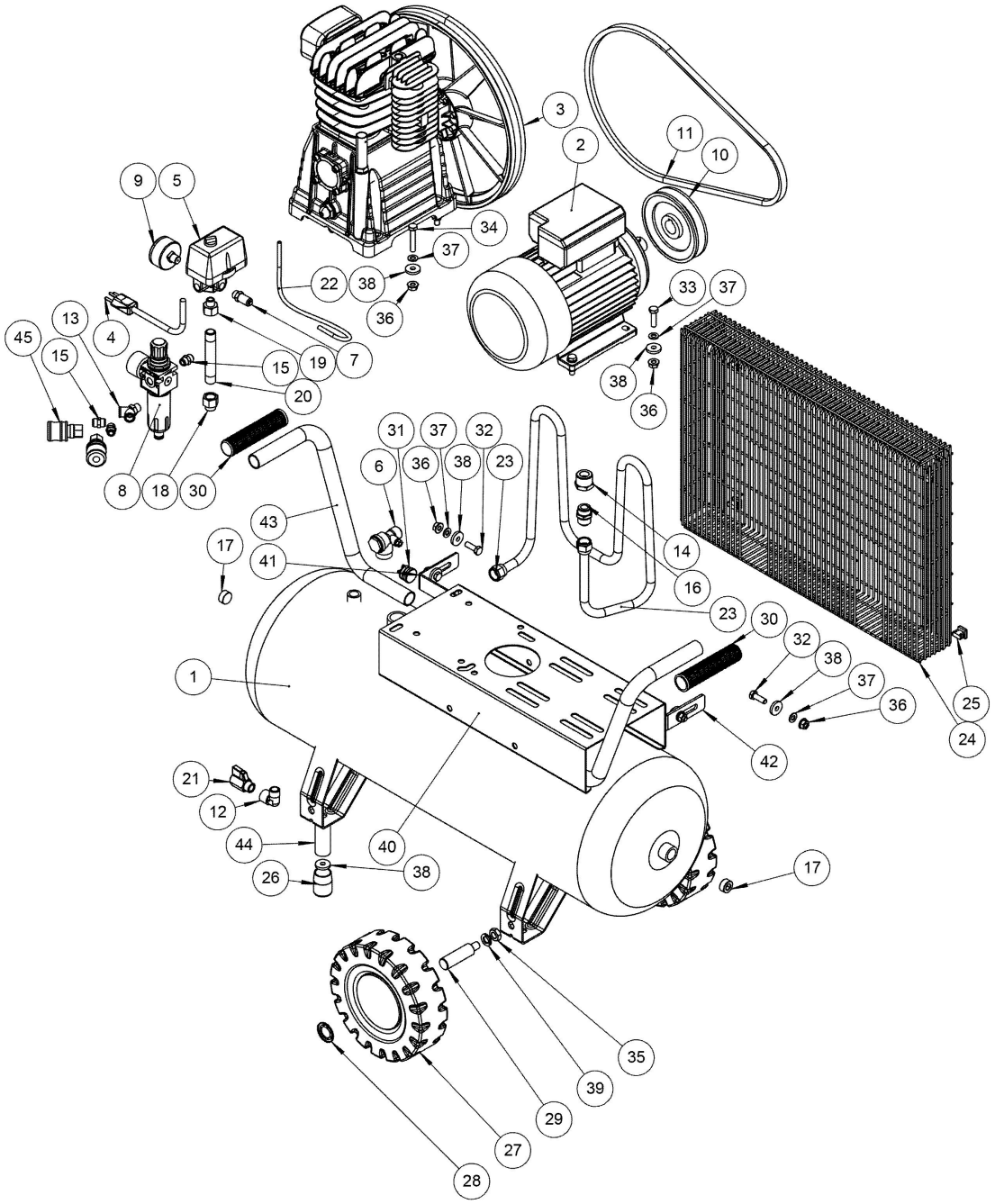

Kompressor Rockair K-50-420M (675221)
Compresseur Rockair K-50-420M

Pos.	Art.Nr.	Bezeichnung	Déscription	Menge	ME
Pos.	*No*			*Quantité*	*UE*
1	0101012	Tank zu Rockair Kompressor K-5	Réservoir pour compresseur Roc	{Position.Menge}	Stk.
2	0201007	Motor zu Rockair 2.2Kw, 230V z	Moteur Rockair 2.2Kw, 230V pou	1	Stk.
3	0302022	Aggregat mit Schwungrad zu Roc	Ensemble avec volant d'inertie	1	Stk.
5	0403006	Druckschalter zu Kompressoren	Pressostat Rockair	1	Stk.
6	0501008	Rückschlagventil Rockair 3/4"	Clapet de retenue Rockair 3/4"	1	Stk.
8	0601025	Druckminderer mit Wasserabsche	Réducteur de pression avec sép	1	Stk.
9	0801001	Manometer Rockair Ø53 mm 1/4"	Manomètre Rockair Ø53 mm 1/4"	1	Stk.
10	0901020	Riemenscheibe Rockair Ø120 mm	Poulie Rockair Ø120 mm	1	Stk.
11	1101004	Keilriemen Rockair A44	Courroie trapézoïdale Rockair	1	Stk.
15	1129700330	Doppelnippel Rockair AG 1/4"	Double mamelon Rockair AG 1/4"	{Position.Menge}	Stk.
22	2004005	Hartschlauch 6 x 3 x 1,5 mm zu	Tuyau rigide 6 x 3 x 1,5 mm po	{Position.Menge}	Stk.
23	2101014	Kupferleitung Rockair	Ligne en cuivre Rockair	1	Stk.
26	3001015	Gummifüsse Rockair Ø 24	Pieds en caoutchouc Rockair Ø	1	Stk.
27	3101013	vulkanisiertes Rad Rockair Ø 2	roue vulcanisée Rockair Ø 210	1	Stk.
28	3102004	Sicherungsring Rockair	Bague d'arrêt Rockair	1	Stk.
30	3201001	PVC Handgriff Rockair Ø 24	PVC Poignée Rockair Ø 24	{Position.Menge}	Stk.
41	BA675221	Bedienungsanleitung zu K-50-42	Mode d'emploi pour K-50-420M	1	Stk.

Nicht aufgeführte Ersatzteil-Positionen sind keine Lagerartikel und anzufragen.
Des positions des pièces de rechange, qui ne sont pas sur la liste, ne sont pas du stock et à demander.