Kompressor Rockair K-270-850T (675240)
Compresseur Rockair K-270-850T

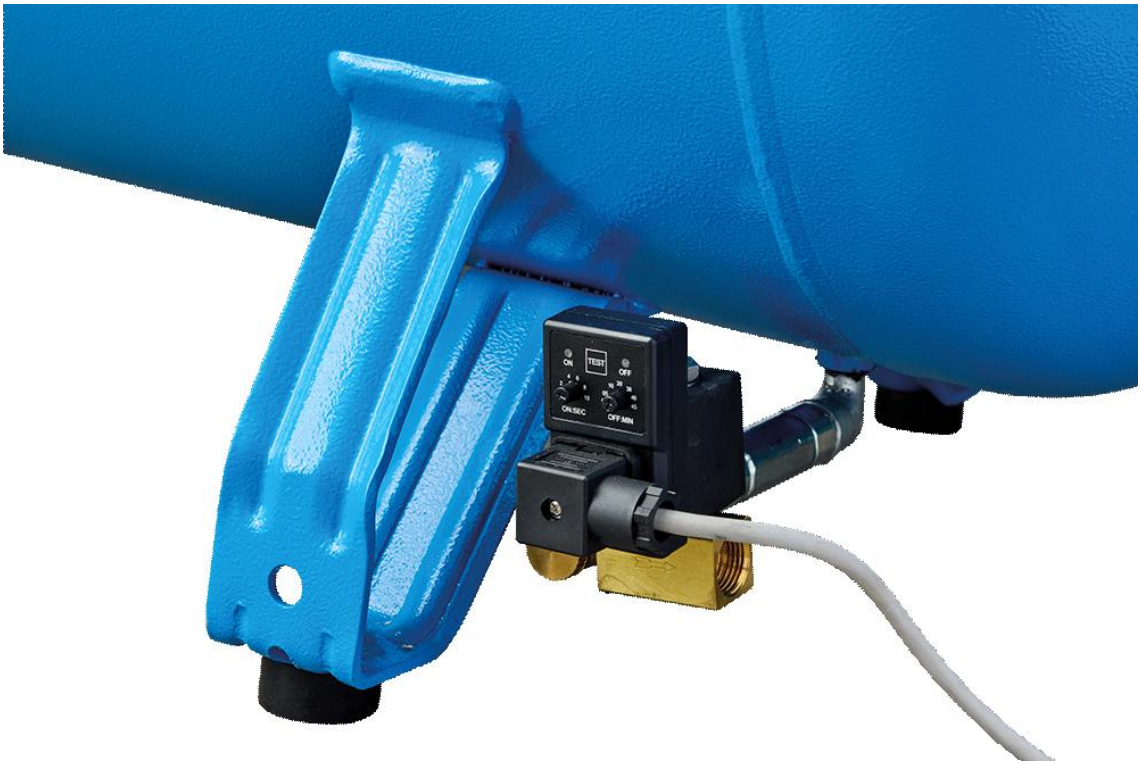

Kompressor Rockair K-270-850T (675240)
Compresseur Rockair K-270-850T

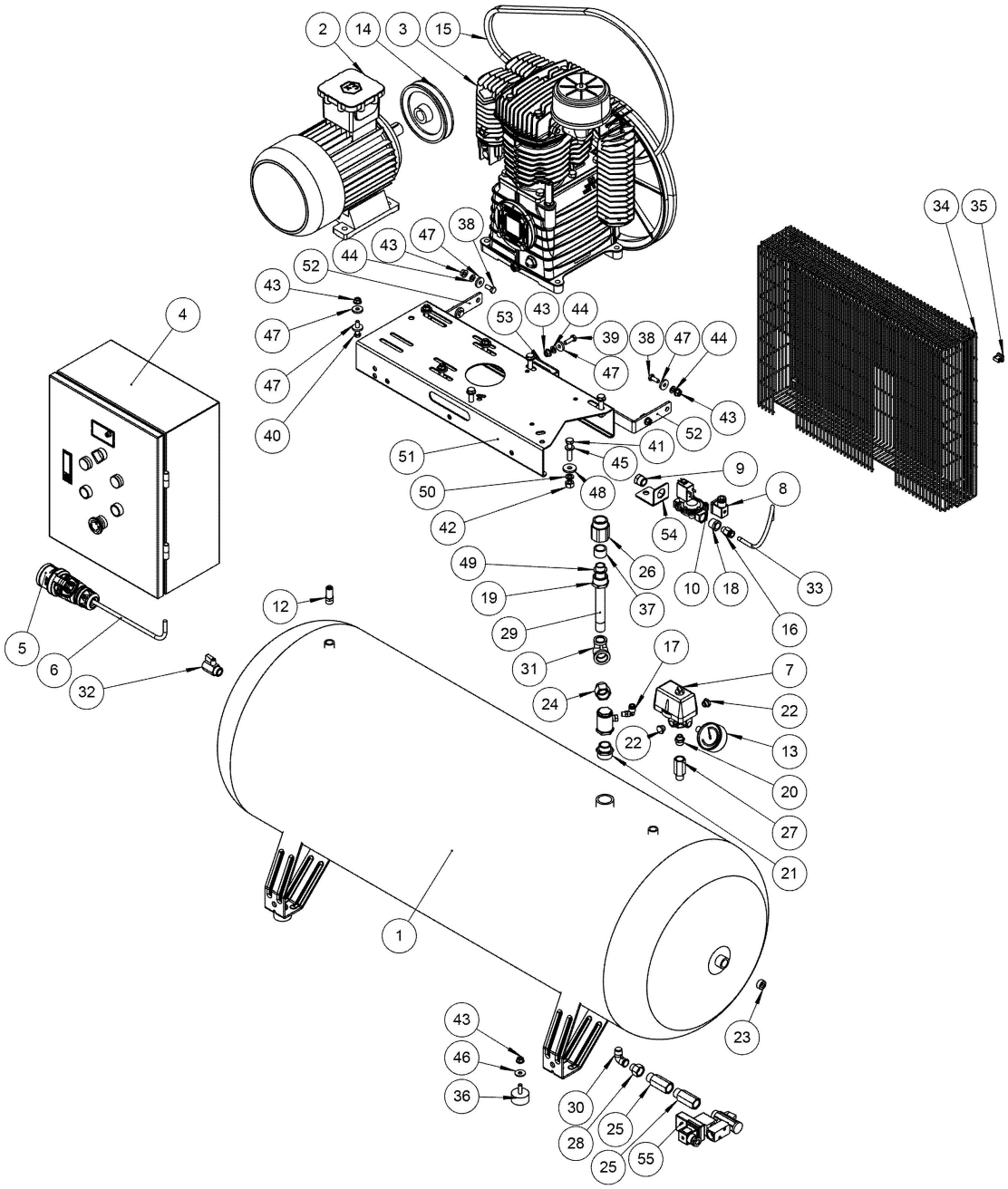

Kompressor Rockair K-270-850T (675240)
Compresseur Rockair K-270-850T

Pos.	Art.Nr.	Bezeichnung	Déscription	Menge	ME
Pos.	*No*			*Quantité*	*UE*
2	0201018	Motor Rockair 5.5Kw, 400V zu	Moteur Rockair 5.5Kw, 400V pou	1	Stk.
3	0302012	Aggregat mit Schwungrad Rockai	Ensemble avec volant d'inertie	1	Stk.
4	0401200	Steuergerät Rockair für Sternd	Unité de contrôle Rockair pour	1	Stk.
7	0403006	Druckschalter zu Kompressoren	Pressostat Rockair	1	Stk.
13	0801004	Manometer Rockair Ø63 mm 1/4"	Manomètre Rockair Ø63 mm 1/4"	1	Stk.
14	0901030	Riemenscheibe Rockair Ø140 mm	Poulie Rockair Ø140 mm	1	Stk.
15	1102004	Keilriemen Rockair B56	Courroie trapézoïdale Rockair	1	Stk.
20	1401003	Nippel 3/8“ x 1/4“ Gas zu Rock	Raccord 3/8" x 1/4" gaz vers R	{Position.Menge}	Stk.
36	3001014	Gummifüsse Rockair 40x20 mm, G	Pieds en caoutchouc Rockair 40	1	Stk.
55	AE01124	Kondensatentleerung mit Zeitsc	Vidange des condensats avec mi	1	Stk.
34	BA675240	Bedienungsanleitung zu K-270-8	Mode d'emploi pour K-270-850T	1	Stk.

Nicht aufgeführte Ersatzteil-Positionen sind keine Lagerartikel und anzufragen.
Des positions des pièces de rechange, qui ne sont pas sur la liste, ne sont pas du stock et à demander.