Kompressor Rockair K-50-320M OF (675222)
Compresseur Rockair K-50-320M OF

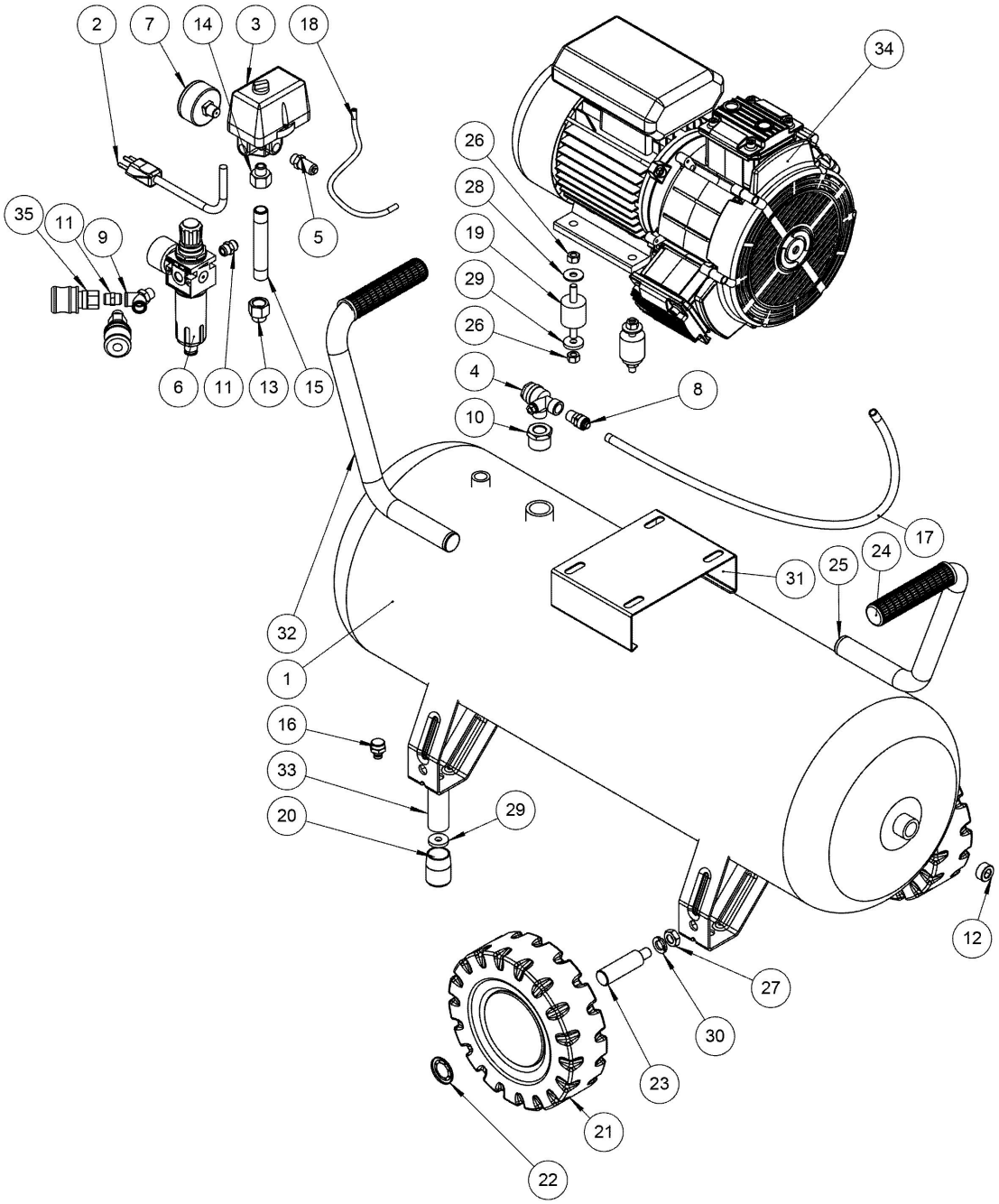

Kompressor Rockair K-50-320M OF (675222)
Compresseur Rockair K-50-320M OF

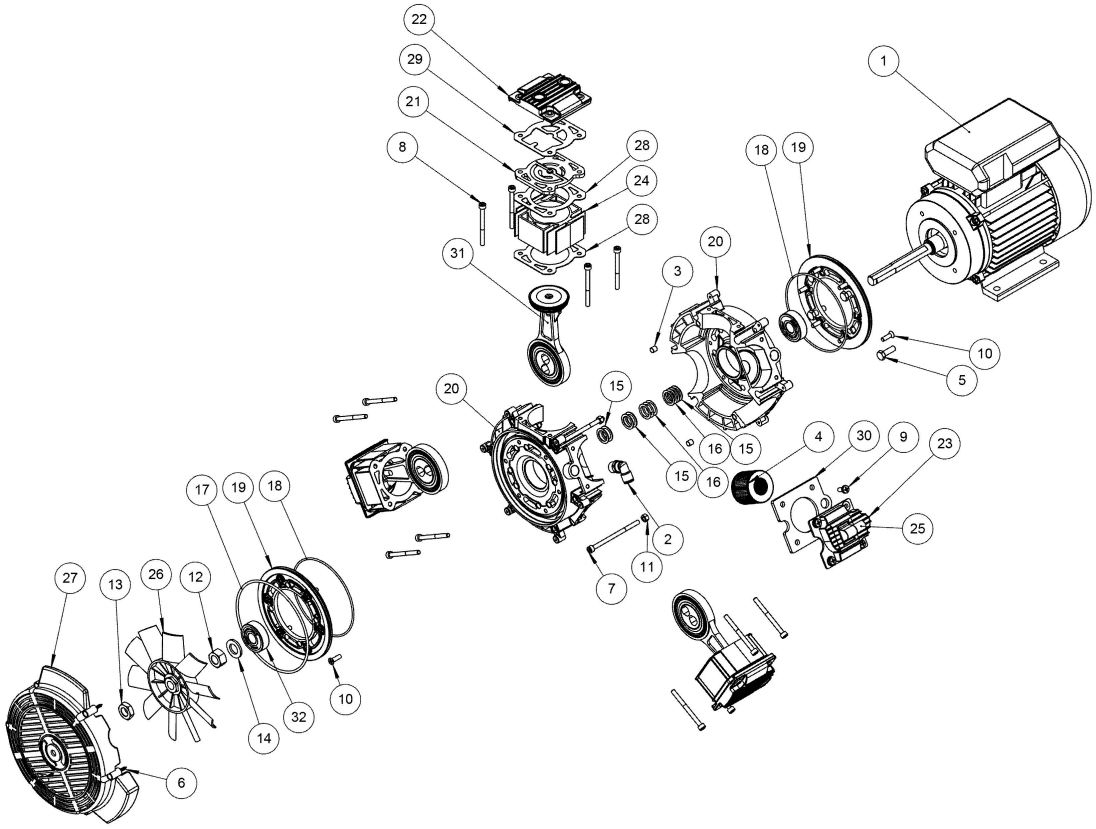

Kompressor Rockair K-50-320M OF (675222)
Compresseur Rockair K-50-320M OF

Pos.	Art.Nr.	Bezeichnung	Déscription	Menge	ME
Pos.	*No*			*Quantité*	*UE*
1	0101012	Tank zu Rockair Kompressor K-5	Réservoir pour compresseur Roc	{Position.Menge}	Stk.
3	0403006	Druckschalter zu Kompressoren	Pressostat Rockair	1	Stk.
4	0501009	Rückschlagventil Rockair zu K-	Clapet anti-retour Rockair pou	1	Stk.
6	0601025	Druckminderer mit Wasserabsche	Réducteur de pression avec sép	1	Stk.
7	0801001	Manometer Rockair Ø53 mm 1/4"	Manomètre Rockair Ø53 mm 1/4"	1	Stk.
11	1129700330	Doppelnippel Rockair AG 1/4"	Double mamelon Rockair AG 1/4"	{Position.Menge}	Stk.
18	2004005	Hartschlauch 6 x 3 x 1,5 mm zu	Tuyau rigide 6 x 3 x 1,5 mm po	{Position.Menge}	Stk.
20	3001015	Gummifüsse Rockair Ø 24	Pieds en caoutchouc Rockair Ø	1	Stk.
21	3101013	vulkanisiertes Rad Rockair Ø 2	roue vulcanisée Rockair Ø 210	1	Stk.
22	3102004	Sicherungsring Rockair	Bague d'arrêt Rockair	1	Stk.
24	3201001	PVC Handgriff Rockair Ø 24	PVC Poignée Rockair Ø 24	{Position.Menge}	Stk.
34	AB009	Kompressoraggregat zu Rockair	Moteur de compresseur Rockair	1	Stk.
4M	3401014	Filter Rockair Top 300 D24 x 5	Filtre Rockair Top 300 D24 x 5	1	Stk.
21M	T100006	Komplette Ventilplatte Rockair	Plaque d'obturation complète R	1	Stk.
28M	T300014	Zylinderschutzgitter Rockair T	protège-cylindre Rockair Top 3	1	Stk.
29M	T300015	Zylinderschutzgitter Rockair T	protège-cylindre Rockair Top 3	1	Stk.
1P	T1000041F	Pleuelstange mit M6-Gewinde Ro	Bielle avec filetage M6 Rockai	1	Stk.
2P	T300002	Segment Rockair Top 300	Segment Rockair Top 300	1	Stk.
3P	T1000091	Segmentbefestigungsscheibe Roc	Disque de fixation de segment	1	Stk.
42	BA675222	Bedienungsanleitung zu K-50-32	Mode d'emploi pour K-50-320M O	1	Stk.

Nicht aufgeführte Ersatzteil-Positionen sind keine Lagerartikel und anzufragen.
Des positions des pièces de rechange, qui ne sont pas sur la liste, ne sont pas du stock et à demander.