Ölheizgerät Arcotherm Jumbo 235 mit Kamin (975066)
Chauffage à mazout Arcotherm Jumbo 235 avec cheminé

Art. 975066 **JUMBO 235 Diesel** 220V 1~ 50Hz L-D470.00-BM

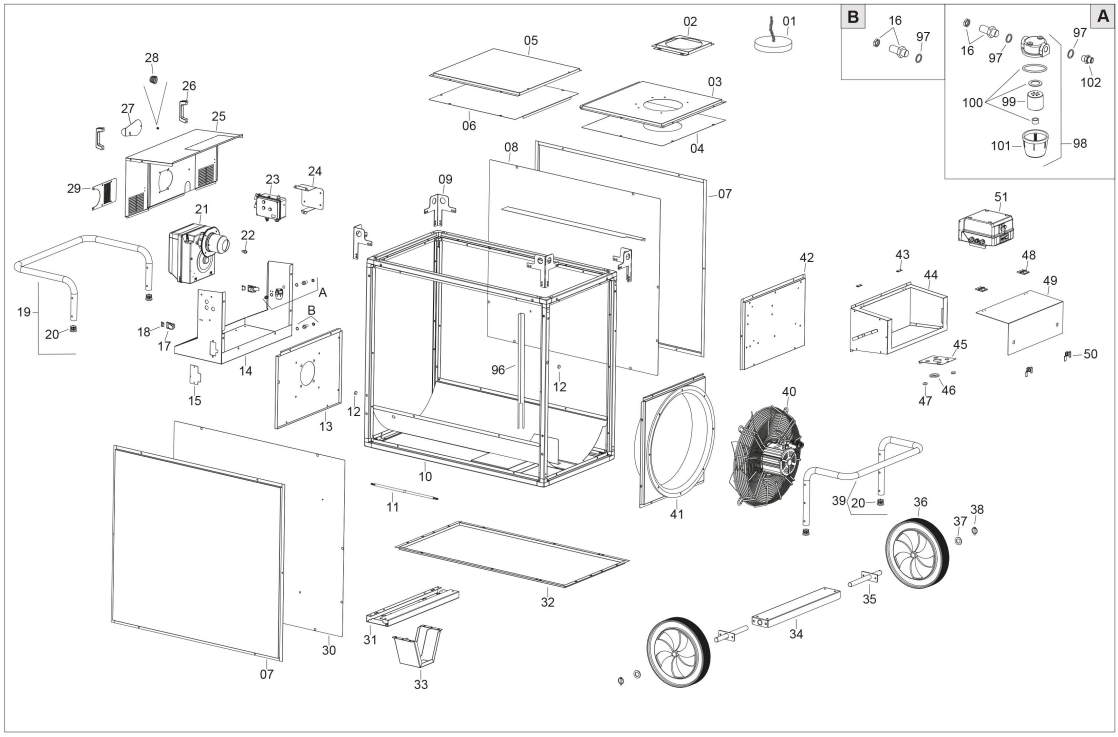

Ölheizgerät Arcotherm Jumbo 235 mit Kamin (975066)
Chauffage à mazout Arcotherm Jumbo 235 avec cheminé

Art. 975066 **JUMBO 235 Diesel** 220V 1~ 50Hz L-D470.00-BM

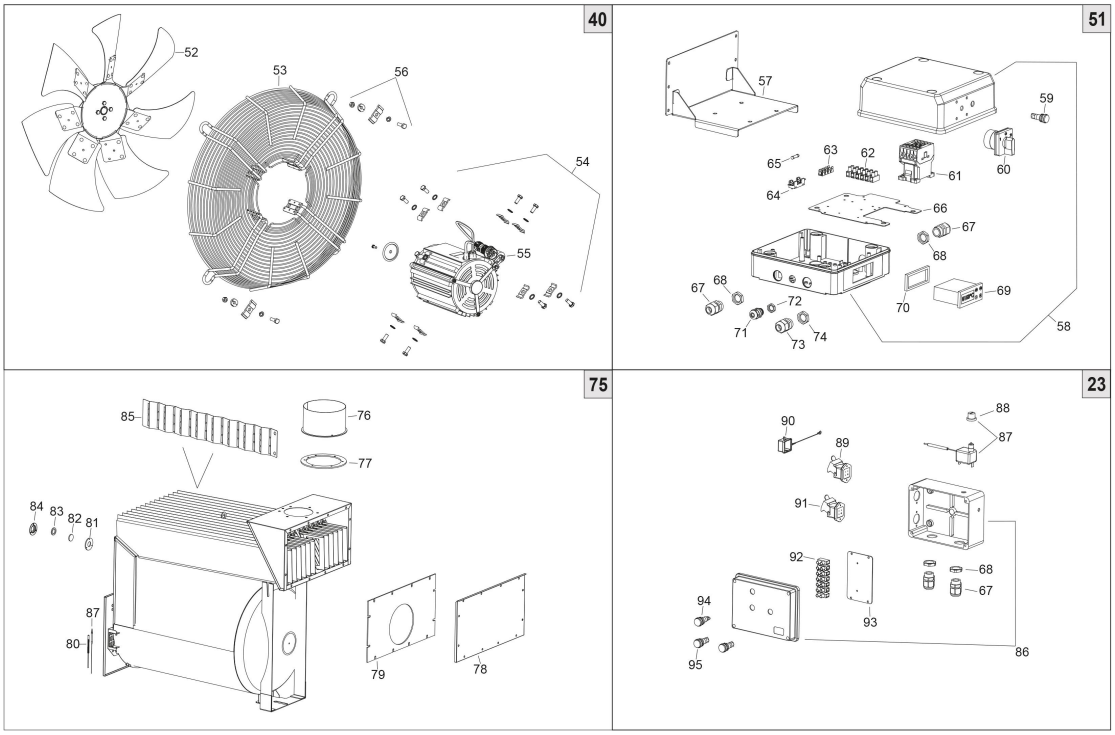

Ölheizgerät Arcotherm Jumbo 235 mit Kamin (975066)
Chauffage à mazout Arcotherm Jumbo 235 avec cheminé

Pos.	Art.Nr.	Bezeichnung	Déscription	Menge	ME
Pos.	*No*			*Quantité*	*UE*
16	200295	Fitting 1/4" zu Jumbo 85/110/1	Raccord 1/4" pour Jumbo 85/110	1	Stk.
21	200329	Ölbrenner zu Jumbo 235	Bruleur à mazout pour Jumbo 23	1	Stk.
22	200457	Düse 4.00 GPH 60° B zu Jumbo 2	Buse Delavan 4.00 GPH 60° B	1	Stk.
23	200297	Schaltkasten Brenner	Coffret éléctrique pour le brû	1	Stk.
34	200330	Trägerbügel Achse zu Jumbo 235	Support essieu pour Jumbo 235	1	Stk.
35	200324	Achse zu Jumbo 145/185/235	Essieu pour Jumbo 145/185/235	1	Stk.
36	200325	Rad zu Jumbo 145/185/235	Roue pour Jumbo 145/185/235	1	Stk.
51	200302	Schaltkasten Elektronik	Coffret éléctrique pour l'élec	1	Stk.
54	200331	Motor zu Jumbo 235	Moteur pour Jumbo 235	1	Stk.
55	200332	Kondensator 35 µF zu Jumbo 235	Condensateur 35 µF pour Jumbo	1	Stk.
59	200305	Lampe zu Jumbo 85/110/145/185/	Lampe pour Jumbo 85/110/145/18	1	Stk.
60	200306	Schalter zu Jumbo 85/110/145/1	Interrupteur pour Jumbo 85/110	1	Stk.
61	200307	Relais zu Jumbo 85/110/145/185	Relais pour Jumbo 85/110/145/1	1	Stk.
69	200308	Wärmeregler zu Jumbo 85/110/14	Thermorégulateur pour Jumbo 85	1	Stk.
79	200343	Dichtung zu Jumbo 235	Joint pour Jumbo 235	1	Stk.
80	200309	Thermoelement zu Jumbo 85/110/	Thermocouple pour Jumbo 85/110	1	Stk.
81	200310	Isolierdichtung zu Jumbo 85/11	Joint d'isolation pour Jumbo 8	1	Stk.
82	200311	Lüfter zu Jumbo 85/110/145/185	Ventilateur pour Jumbo 85/110/	1	Stk.
83	200312	Isolierdichtung zu Jumbo 85/11	Joint d'isolation pour Jumbo 8	1	Stk.
84	200313	Verkleidungsplatte zu Jumbo 85	Panneau pour Jumbo 85/110/145/	1	Stk.
87	200288	Thermostat TY95H 120°C zu Jumb	Thermostat TY95H 120°C pour Ju	1	Stk.
88	200934	Schutz Sicherheitsthermostat z	Protection thermostat de sécur	1	Stk.
97	200056	Abstandsring 1/4" zu EC 32,	Rondelle 1/4" pour EC 32	1	Stk.
98	200314	Heizölfilter zu Jumbo 85/110/1	Filtre à mazout pour Jumbo 85/	1	Stk.
99	200816	Filterkartusche zu Phoen 110,	Filtre cartouche pour Phoen 11	1	Stk.
100	200315	Filterdichtungen Set zu Jumbo	Joints pour filtre pour Jumbo	1	Stk.
101	200316	Filtergehäuse zu Jumbo 85/110/	Boîte pour filtre pour Jumbo 8	1	Stk.
102	200813	Nippel FE 1/4" MM zu Phoen 110	Raccord FE 1/4" MM pour Phoen	1	Stk.

Nicht aufgeführte Ersatzteil-Positionen sind keine Lagerartikel und anzufragen.
Des positions des pièces de rechange, qui ne sont pas sur la liste, ne sont pas du stock et à demander.